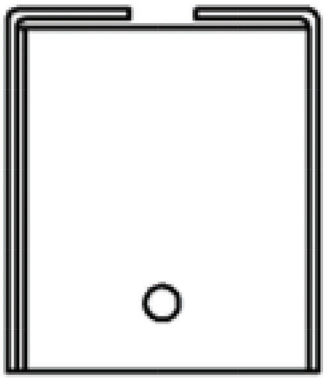

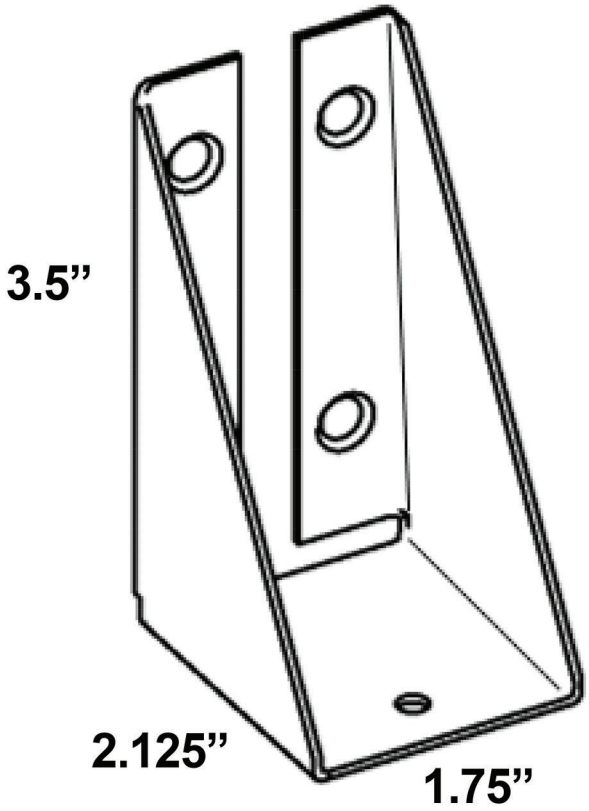

RailLok™

